HUCHEZ

Portique d'atelier alu déplaçable en charge

Référence 918

Notice d'instructions FR

282.83.18

Notice originale

Reproduction interdite

SOMMAIRE

1. **INTRODUCTION** ..... page 4

2. **PORTÉES ET HAUTEURS** ..... page 6

3. **MISE EN SERVICE** ..... page 7

4. **LIGNE D'ALIMENTATION** ..... page 10

5. **OBLIGATIONS RÈGLEMENTAIRES DES UTILISATEURS APPAREILS OU SUPPORTS D'APPAREILS DE LEVAGE** ..... page 11

6. **PIÈCES DÉTACHÉES** ..... page 12

7. **CARACTÉRISTIQUES** ..... page 14

INTRODUCTION

Avant toute utilisation, lire et suivre attentivement les instructions mentionnées dans la notice d'utilisation. La notice doit rester à proximité de l'appareil et doit être à la disposition des personnes l'exploitant et du personnel de maintenance.

Cette notice comporte des informations importantes pour une utilisation sûre, économique et efficace du portique. Le produit et ses caractéristiques techniques y sont décrits, les procédures de montage du matériel sont énumérées et les bons gestes d'utilisation sont listés.

Caractéristiques techniques :

Présentation

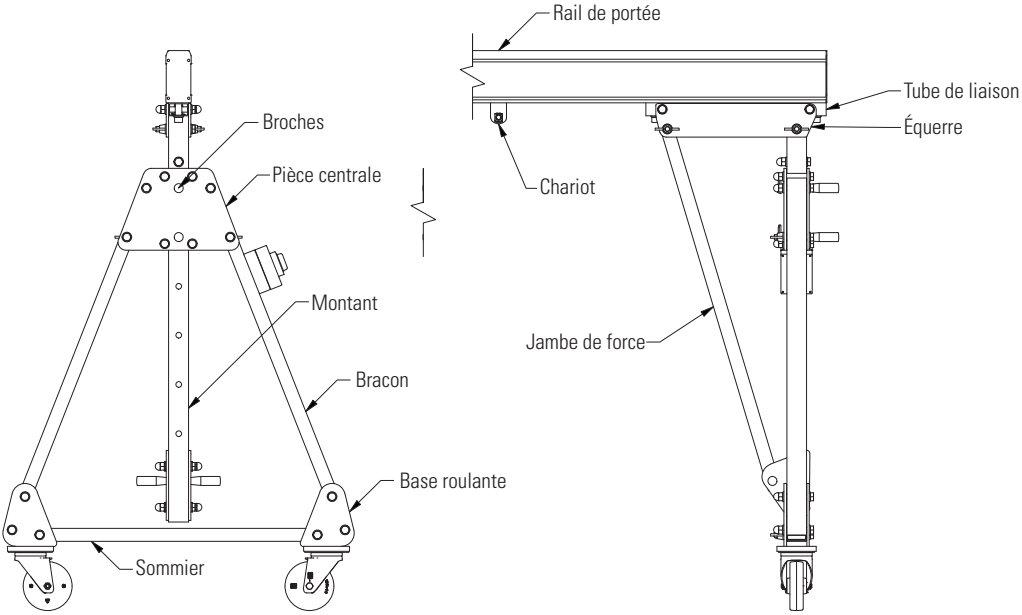

PORTÉES ET HAUTEURS

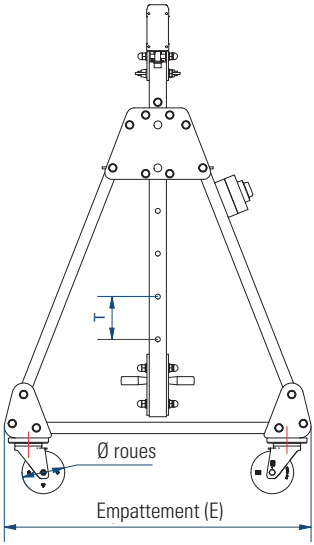

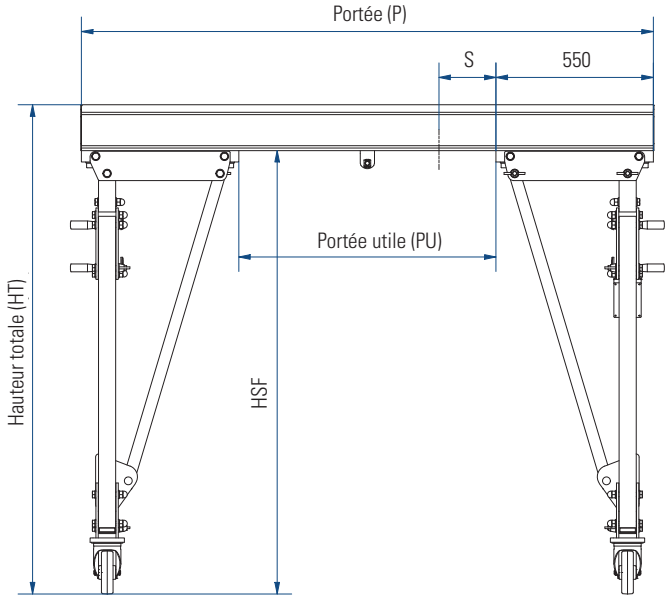

Gamme / Cotes	HSF mini (mm)	HSF maxi	T (mm)	ER (mm)
H0	1550	2150	150	1100
H1	2150	3200	150	1520
H2	3000	4000	200	2050

TABLE		
Portée P (m)	Portée utile Pu (m)	S (mm)
2	0.9	0
2.5	1.4	500
3	1.9	1000
3.5	2.4	1000
4	2.9	1000
4.5	3.4	1000
5	3.9	1000
5.5	4.4	1000
6	4.9	1000

CONSIGNES DE SÉCURITÉ

Pour garantir la bonne utilisation du produit, il convient de respecter les consignes suivantes

Montage / Démontage

- À chaque montage du portique, s'assurer de la rigidité de la structure et du serrage des points de fixation de l'appareil.
- Suivre scrupuleusement les instructions de montage mentionnées en page 7.

Utilisation

- Avant utilisation, inspecter la structure du portique et les composants de levage.
- Le matériel ne peut faire l'objet d'une autre utilisation que celle de portique.
- L'utilisation de l'article doit être arrêtée sans délais si un défaut est détecté.
- Ne pas soulever de charges supérieures à celle préconisée (*Attention, les chocs ou l'accrochage accidentel de la charge peuvent provoquer des surcharges*).
- Interdiction de stationner ou de circuler sous le portique ou sous la charge suspendue.
- Ne pas laisser une personne non qualifiée utiliser l'appareil.
- La charge ne peut être soulevée qu'après avoir été correctement contrôlée et arrimée.
- Le portique sous charge ne doit pas être laissé sans surveillance.
- Ne jamais balancer la charge intentionnellement.
- Ne pas jeter l'appareil ou ses composants, évitez tout dommage du matériel.
- Ne pas utiliser l'appareil pour arracher, décoincer ou tirer latéralement.
- En cas de portée réduite, l'utilisation de la zone en porte à faux pour le levage de charge est strictement INTERDITE.
- Le chariot porte palan doit IMPÉRATIVEMENT rester entre les deux pieds du portique
- Ne régler ni la portée ni la hauteur du portique si la charge y est encore accrochée.
- Ne jamais transporter de personnes à l'aide de l'appareil.
- Ne jamais utiliser un appareil en mauvais état. (usure, déformation…)
- Ne pas provoquer de contacts brutaux sur l'appareil.
- Formation de pontier obligatoire.

Environnement d'utilisation

Conçu pour fonctionner en milieu agressif avec des températures comprises entre -10 et +50°C, le portique alu peut être utilisé en milieu marin et en station d'épuration. Pour une utilisation dans milieu particulièrement difficile demandez impérativement l'avis à votre distributeur.
En cas de projections de matière acide, il est conseillé de rincer le matériel et de le sécher à l'aide d'un tissu.

Maintenance

- Remplacer tout élément suspect ou usager par des éléments d'origine.
- Toute réparation du portique doit être effectuée par un technicien agréé.
- Établir un programme d'inspection et enregistrer toutes les maintenances effectuées sur l'appareil.
- Les conditions d'inspection et de maintenance du portique doivent être respectées pour assurer son bon fonctionnement.
- Ne jamais modifier l'appareil sans étude et autorisation du constructeur.
- Utiliser uniquement du matériel homologué pour le levage. L'emploi de tout accessoire non homologué peut s'avérer dangereux.

MISE EN SERVICE

Les instructions qui suivent sont capitales pour le bon fonctionnement de l'appareil. Le non-respect de ces instructions peut présenter un danger pour le portique et son utilisateur.

Pliage / dépliage

Les portiques de la gamme HT1 sont pliables pour faciliter leurs rangements et leurs transports. Les portiques démontés et pliés se présentent sous trois ensembles : les deux portants et la portée.

Pliage

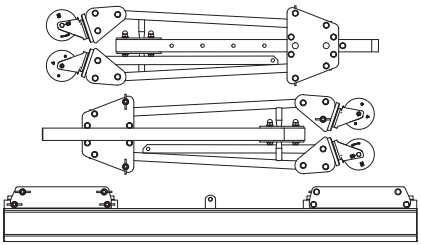

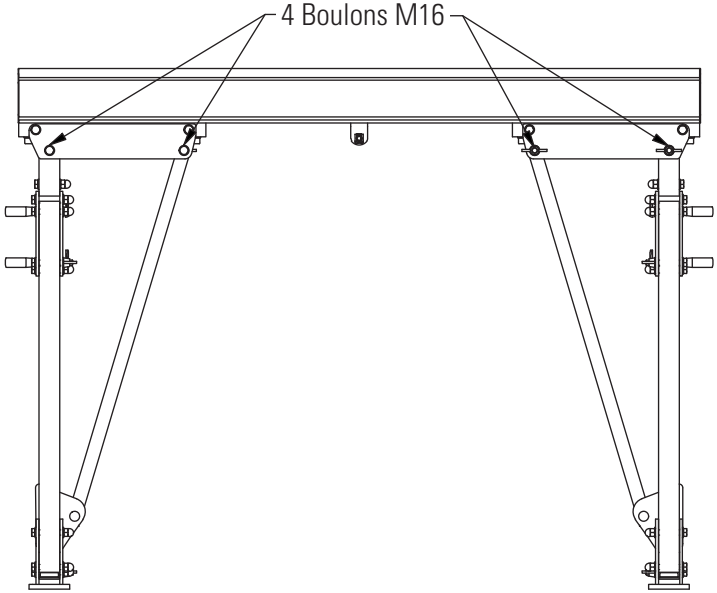

Pliage des pieds

Rabattez le sommier puis les bracons vers l'intérieur

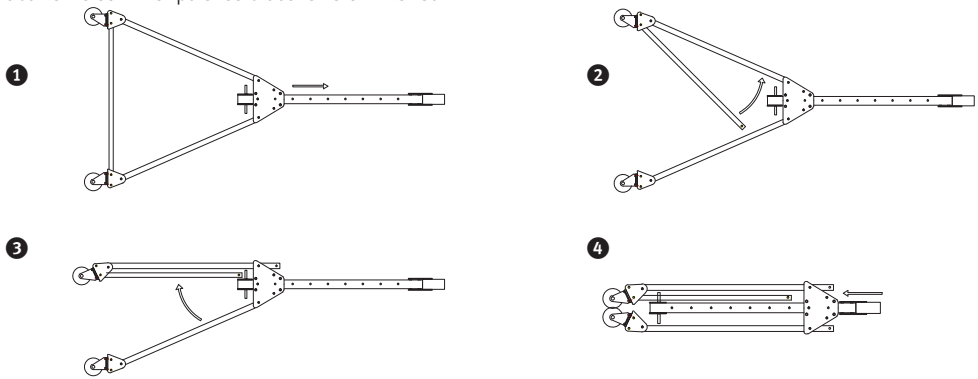

Dépliage

Procédez dans l'ordre inverse.

- Pour faciliter le montage, veillez à boulonner les bracons avant le sommier grâce aux trois boulons M16 (2).
- Serrez les huit boulons supérieurs (1) jusqu'à ce que le rail de protée soit comprimé entre les équerres et les plats supérieurs

Réglages de la portée

Les tubes de liaison entre équerres et poutre présentent deux boulons. Ceux-ci permettent de déplacer un pied sur 'axe du rail et ainsi, de réduire la portée utile du portique Il suffit pour cela de desserrer les deux boulons, de déplacer le pied de portique concerné et de re-boulonner le tout en serrant suffisamment pour comprimer le rail de portée.
Attention à respecter la plage de réglage maxi (S).

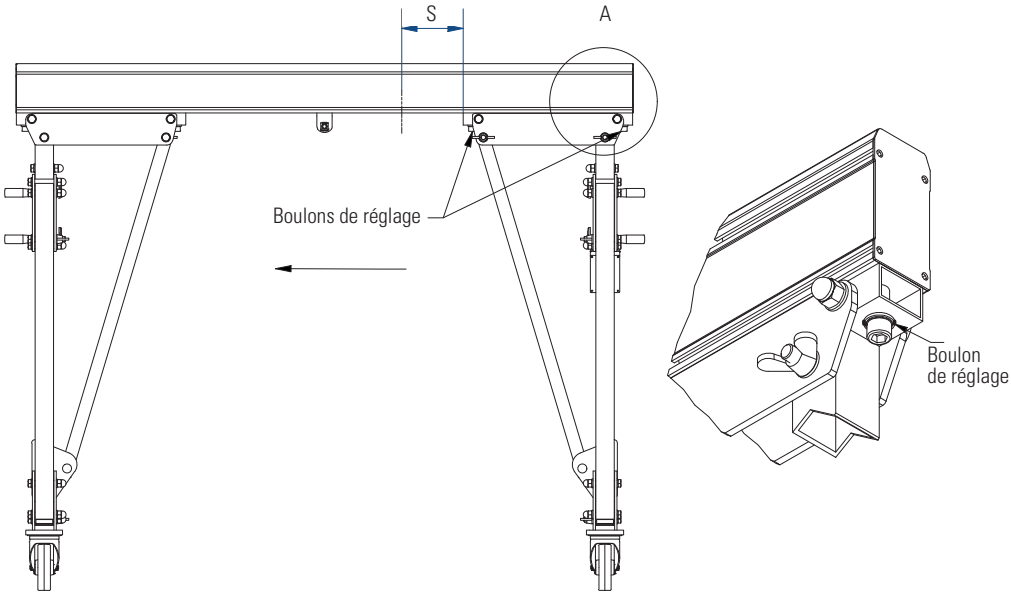

RESTRICTION D'UTILISATION

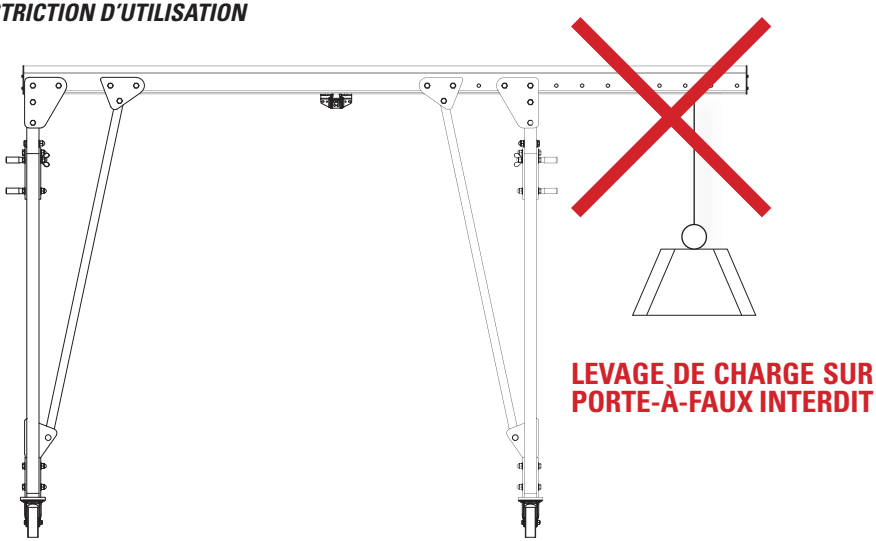

En cas de portée réduite, l'utilisation de la zone en porte à faux pour le levage de charge est strictement INTERDITE.

Réglages de la hauteur

Le montant coulisse entre les pièces centrales et est bloqué par deux goupilles.
Les poignées à la base des montants servent de prise pour leur réglage.

- Retirer les deux goupilles
- Régler la hauteur des montants grâce aux poignées.
- Bloquer le réglage en replaçant les goupilles.
- Bloquer les gouilles grâce à leur goupille clips respective.

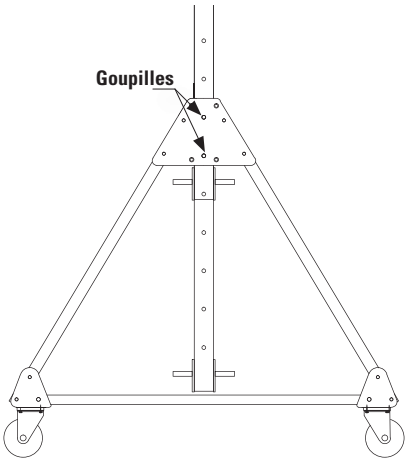

Ne pas jeter l'appareil ni gerber de matériel sur le portique plié.

LIGNE D'ALIMENTATION

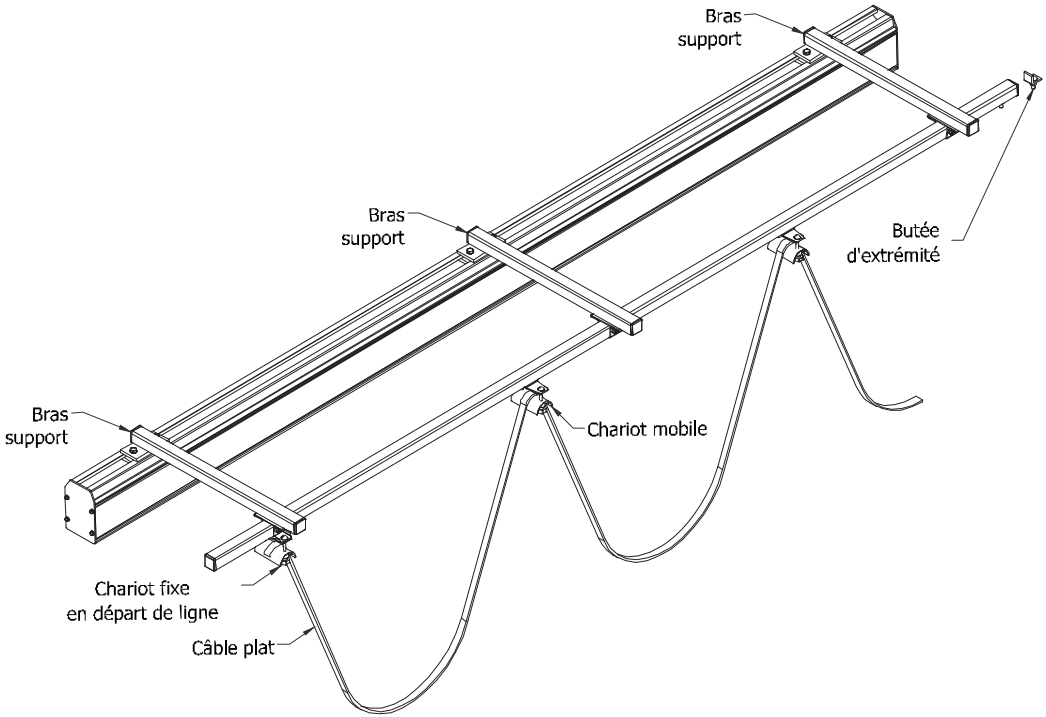

1. Disposer le 1er bras tel que sur le plan ci joint.

2. Positionner les bras suivant avec un espacement maximum de 2 mètres entre chaque.

3. Une fois les bras bloqués, faire glisser le rail de ligne dans chaque bras puis le fixer.

4. Insérer le chariot fixe en départ de ligne puis les chariots mobiles et enfin la butée d'extrémité.

5. Faire passer le câble plat dans les chariots en les répartissant de manière égale le long du rail. Laisser 1 mètre de câble en bout du rail pour raccorder le palan.

OBLIGATIONS RÈGLEMENTAIRES DES UTILISATEURS APPAREILS OU SUPPORTS D'APPAREILS DE LEVAGE

Désignation de l'équipement : Portique 918

Catégorie : Support d'appareil de levage

Utilisation : Levage de charges

Démontage / remontage fonctionnel : OUI

L'obligation du constructeur est de concevoir et mettre sur le marché un équipement conforme aux règletechniques et de remettre à l'utilisateur un dossier technique ainsi que la Déclaration de Conformité CE rédigée sous sa responsabilité.

L'obligation de l'utilisateur est d'installer, d'utiliser et de maintenir en état de conformité l'équipement. Il doit donc satisfaire à ses obligations de mise en service et de visites périodiques détaillées à l'arrêté du 1er mars 2004.

Le déplacement des appareils de levage ne nécessite pas une épreuve de réception supplémentaire.

Le montage/démontage des portiques de la gamme 918 ne nécessite pas de refaire une nouvelle épreuve à chaque remontage. Les réceptions périodiques doivent être réalisées suivant les tableaux ci-dessous.

Appareil mobile SOUMIS à démontage/remontage	**Énergie appareil levage**		**Épreuve* statique**	**Épreuve* dynamique**	**Examen d'adéquation**	**VGP**
	Manuelle	**Autre**				
1re mise en service	+		150 %	110 %	OUI	
1re mise en service		+	125 %	110 %	OUI	
Visite périodique						6 mois

** Les cœfficients d'épreuves sont déterminés par l'énergie de l'appareil de levage.*

Appareil mobile NON SOUMIS à démontage/remontage	**Énergie appareil levage**		**Épreuve* statique**	**Épreuve* dynamique**	**Examen d'adéquation**	**VGP**
	Manuelle	**Autre**				
1re mise en service	+		150 %	110 %	OUI	
1re mise en service		+	125 %	110 %	OUI	
Visite périodique						12 mois

** Les cœfficients d'épreuves sont déterminés par l'énergie de l'appareil de levage.*

PIÈCES DÉTACHÉES

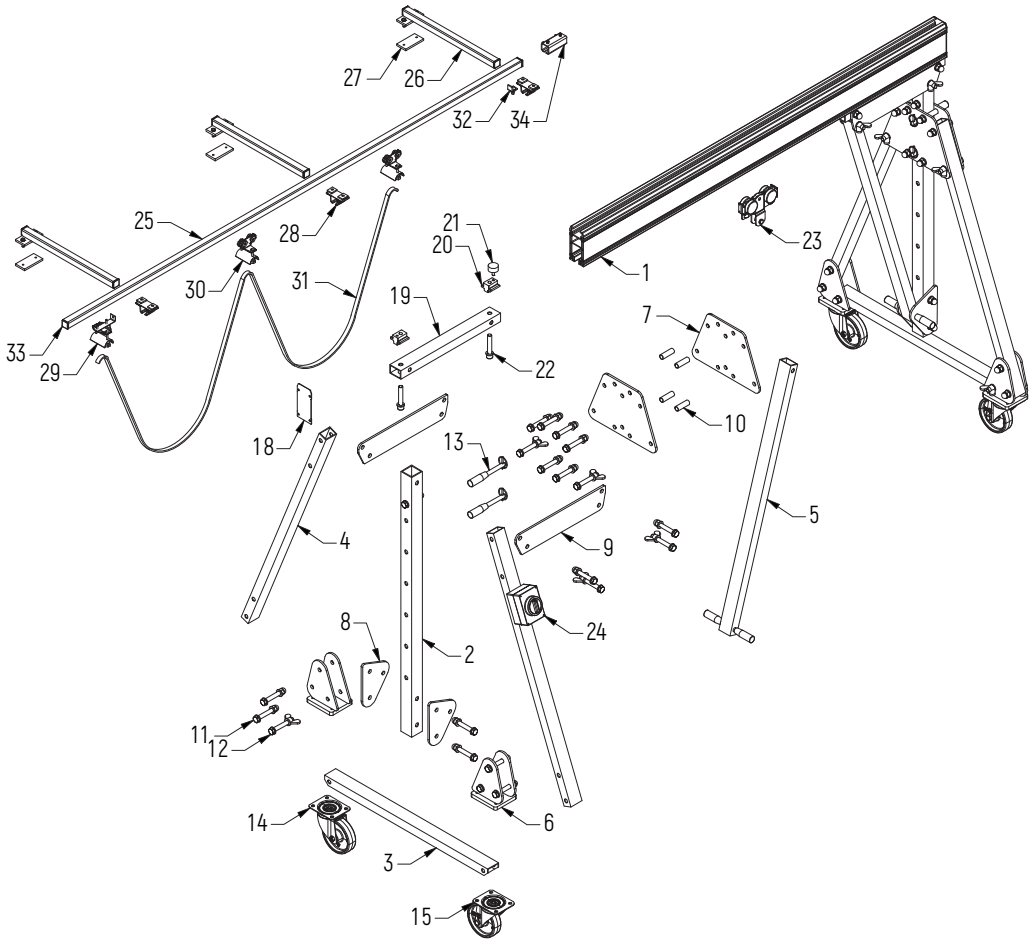

N°	Désignation
1	Profil Aluminium
2	Mât
3	Sommier
4	Montant
5	Bracon
6	Platine de roue (sous ensemble soudé)
7	Pièce centrale
8	Pièce polyvalente
9	Équerre
10	Tube d'écartement
11	Visserie de structure non démontable
12	Visserie de structure démontable
13	Axe de blocage + goupille
14	Roue en polyamide blanc
15	Roue en polyamide blanc à blocage
16	Roue à bandage polyuréthane
17	Roue à bandage polyuréthane à blocage
18	Tôle de fermeture
19	Tube de liaison
20	Clame intérieure
21	Butée caoutchouc
22	Visserie de liaison
23	Chariot porte palan
24	Interrupteur sous boitier
25	Rail de ligne
26	Bras support
27	Plat de fixation taraudé
28	Griffe de suspension
29	Chariot porte câble fixe
30	Chariot porte câble mobile
31	Câble
32	Butée d'extrémité
33	Bouchon plastique
34	Éclisse de jonction

CARACTÉRISTIQUES

1	Poignée de manœuvre	Operating handle
2	Pas de réglage H0 et H1 = 150 Pas de réglage H2 = 200	Pitch H0 & H1 = 150 Pitch H2 = 200
3	Axe de blocage de hauteur	Locking pin height
4	Diamètre	Diameter
5	Hauteur totale mini	Overall Height min
6	Hauteur totale maxi	Overall Height maxi
7	Chariot porte palan	Hoist trolley
8	Pas de réglage (portée) = 125 Hormis pour portée 2m	Pitches (span) = 125 Except for span 2 m

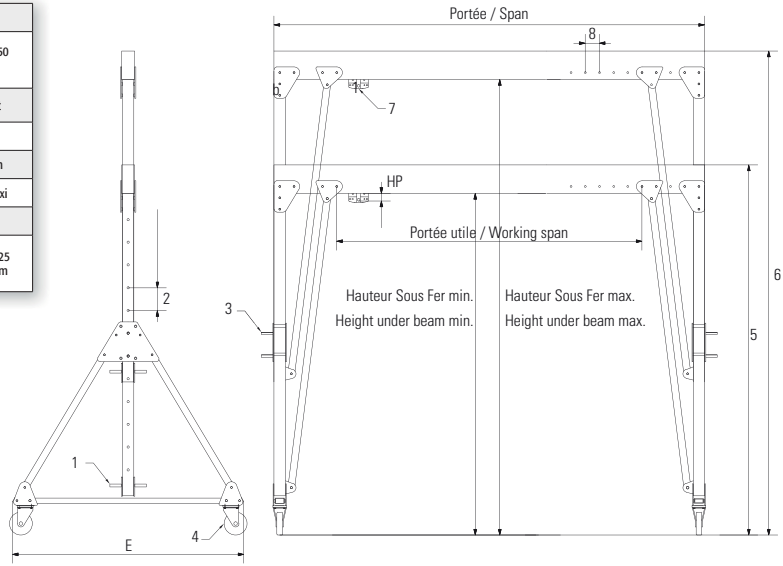

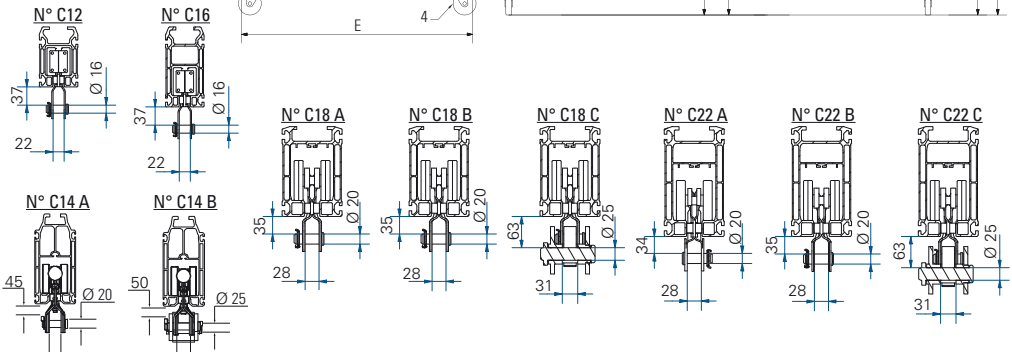

CMU Max. capacity	Portée Span	Portée utile Working span	Hauteur Sous Fer mini Height under beam mini	Hauteur Sous Fer maxi Height under beam maxi	Hauteur totale mini Overall Height mini	Hauteur totale maxi Overall Height maxi	E	Ø roues Ø wheels	Chariot Trolley	Poids H0 Weight H0	Poids H1 Weight H1	Poids H2 Weight H2
Kg	m	mm	mm	mm	mm	mm	mm	mm	N°	Kg	Kg	Kg
250 (50)	2	900	1550 (H0) 2150 (H1) 3000 (H2)	2150 (H0) 3200 (H1) 4000 (H2)	HSF mini + 120 mm	HSF maxi + 120 mm	1100 (H0) 1520 (H1) 2050 (H2)	150	C12	57	67	81
	2,5	1400			HSF mini + 120 mm	HSF maxi + 120 mm		150	C12	60	70	84
	3	1900			HSF mini + 120 mm	HSF maxi + 120 mm		150	C12	63	73	87
	3,5	2400			HSF mini + 120 mm	HSF maxi + 120 mm		150	C12	66	76	90
	4	2900			HSF mini + 120 mm	HSF maxi + 120 mm		150	C12	68	78	92
	4,5	3400			HSF mini + 160mm	HSF maxi + 160 mm		150	C16	78	88	102
	5	3900			HSF mini + 160mm	HSF maxi + 160 mm		150	C16	81	91	105
	5,5	4400			HSF mini + 160mm	HSF maxi + 160 mm		150	C16	85	95	109
	6	4900			HSF mini + 160mm	HSF maxi + 160 mm		150	C16	88	98	112
500 (50)	2	900	1550 (H0) 2150 (H1) 3000 (H2)	2150 (H0) 3200 (H1) 4000 (H2)	HSF mini + 120 mm	HSF maxi + 120 mm	1100 (H0) 1520 (H1) 2050 (H2)	150	C12	63	75	91
	2,5	1400			HSF mini + 120 mm	HSF maxi + 120 mm		150	C12	66	78	94
	3	1900			HSF mini + 160 mm	HSF maxi + 160 mm		150	C16	73	85	101
	3,5	2400			HSF mini + 160 mm	HSF maxi + 160 mm		150	C16	77	89	105
	4	2900			HSF mini + 160 mm	HSF maxi + 160 mm		150	C16	80	92	108
	4,5	3400			HSF mini + 160 mm	HSF maxi + 160 mm		150	C16	84	96	112
	5	3900			HSF mini + 180 mm	HSF maxi + 180 mm		150	C18A	104	116	132
	5,5	4400			HSF mini + 180 mm	HSF maxi + 180 mm		150	C18A	109	121	137
	6	4900			HSF mini + 180 mm	HSF maxi + 180 mm		150	C18A	114	126	142
1 000 (100)	2	900	1550 (H0) 2150 (H1) 3000 (H2)	2150 (H0) 3200 (H1) 4000 (H2)	HSF mini + 180 mm	HSF maxi + 180 mm	1100 (H0) 1520 (H1) 2050 (H2)	200	C18B	73	93	111
	2,5	1400			HSF mini + 180 mm	HSF maxi + 180 mm		200	C18B	78	98	116
	3	1900			HSF mini + 180 mm	HSF maxi + 180 mm		200	C18B	83	103	121
	3,5	2400			HSF mini + 180 mm	HSF maxi + 180 mm		200	C18B	89	109	127
	4	2900			HSF mini + 180 mm	HSF maxi + 180 mm		200	C18B	94	114	132
	4,5	3400			HSF mini + 220 mm	HSF maxi + 220 mm		200	C22B	106	126	144
	5	3900			HSF mini + 220 mm	HSF maxi + 220 mm		200	C22B	112	132	150
	5,5	4400			HSF mini + 220 mm	HSF maxi + 220 mm		200	C22B	118	138	156
	6	4900			HSF mini + 250 mm	HSF maxi + 250 mm		200	C14A	169	172	202
1 600 (150)	2	900	1550 (H0) 2150 (H1) 3000 (H2)	2150 (H0) 3200 (H1) 4000 (H2)	HSF mini + 180 mm	HSF maxi + 180 mm	1100 (H0) 1520 (H1) 2050 (H2)	200	C18C	95	117	141
	2,5	1400			HSF mini + 180 mm	HSF maxi + 180 mm		200	C18C	100	122	146
	3	1900			HSF mini + 180 mm	HSF maxi + 180 mm		200	C18C	105	127	151
	3,5	2400			HSF mini + 220 mm	HSF maxi + 220 mm		200	C22C	116	138	162
	4	2900			HSF mini + 220 mm	HSF maxi + 220 mm		200	C22C	122	144	168
	4,5	3400			HSF mini + 250 mm	HSF maxi + 250 mm		200	C14B	175	190	215
	5	3900			HSF mini + 250 mm	HSF maxi + 250 mm		200	C14B	183	198	223
2 000 (200)	2	900	1550 (H0) 2150 (H1) 3000 (H2)	2150 (H0) 3200 (H1) 4000 (H2)	HSF mini + 180 mm	HSF maxi + 180 mm	1100 (H0) 1520 (H1) 2050 (H2)	200	C18C	95	117	141
	2,5	1400			HSF mini + 180 mm	HSF maxi + 180 mm		200	C18C	100	122	146
	3	1900			HSF mini + 180 mm	HSF maxi + 180 mm		200	C18C	110	132	156
	3,5	2400			HSF mini + 220 mm	HSF maxi + 220 mm		200	C22C	116	138	162
	4	2900			HSF mini + 250 mm	HSF maxi + 250 mm		200	C14B	168	183	208

CMU Max. capacity	HSF	Poutre Beam	A	B	C	Largeur Poutre Width beam
KG		mm	mm	mm	mm	mm
250	H0	120	1680	410	220	77
	H1	120	2320	410	220	77
	H2	120	3250	555	220	77
	H0	160	1680	410	220	77
	H1	160	2320	410	220	77
	H2	160	3250	555	220	77
500	H0	120	1680	430	230	77
	H1	120	2325	385	225	77
	H2	120	3250	560	230	77
	H0	160	1680	430	230	77
	H1	160	2325	385	225	77
	H2	160	3250	545	230	77
	H0	180	1660	540	230	120
	H1	180	2325	390	225	120
	H2	180	3250	560	230	120
1000	H0	180	1660	540	230	120
	H1	180	2325	440	230	120
	H2	180	3245	615	230	120
	H0	220	1660	480	230	120
	H1	220	2325	495	230	120

CMU Max. capacity	HSF	Poutre Beam	A	B	C	Largeur Poutre Width beam
KG		mm	mm	mm	mm	mm
1000	H2	220	3245	595	230	120
	H0	250	1660	480	230	115
	H1	250	2325	495	230	115
	H2	250	3245	595	230	115
1600	H0	180	1690	585	250	120
	H1	180	2435	570	250	120
	H2	180	3245	730	250	120
	H0	220	1690	580	250	120
	H1	220	2330	610	250	120
	H2	220	3245	690	250	120
	H0	250	1690	580	250	115
	H1	250	2330	610	250	115
	H2	250	3245	690	250	115
2000	H0	180	1690	585	250	120
	H1	180	2330	570	250	120
	H2	180	3245	700	250	120
	H0	220	1690	580	250	120
	H1	220	2330	590	250	120
	H2	220	3245	700	250	120
	H0	250	1690	580	250	115
	H1	250	2330	610	250	115
	H2	250	3245	690	250	115

Pied en position replié
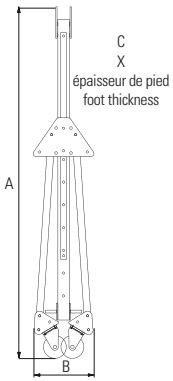
Foot in the folded position